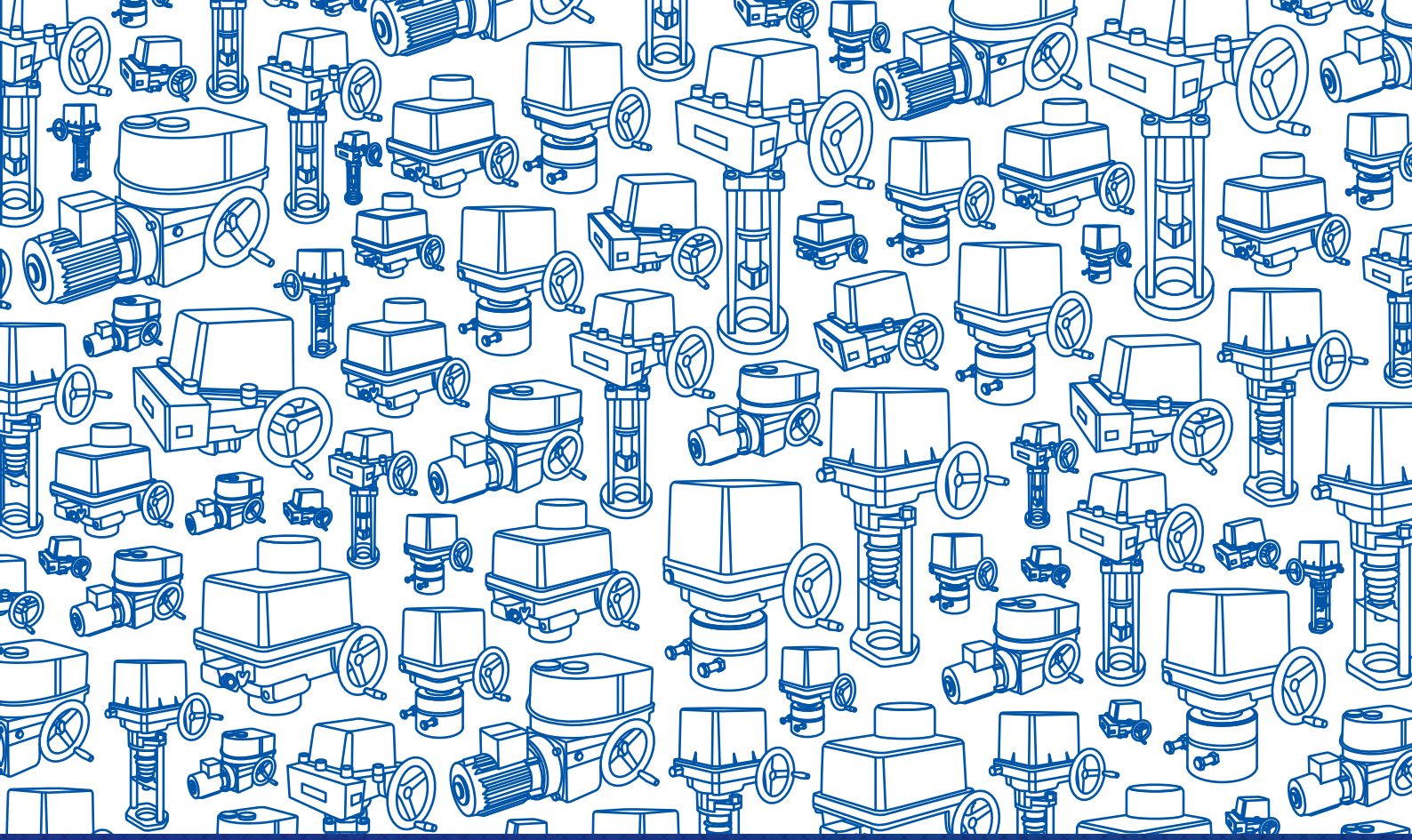

НЕМЕН®

Электроприводы REGADA

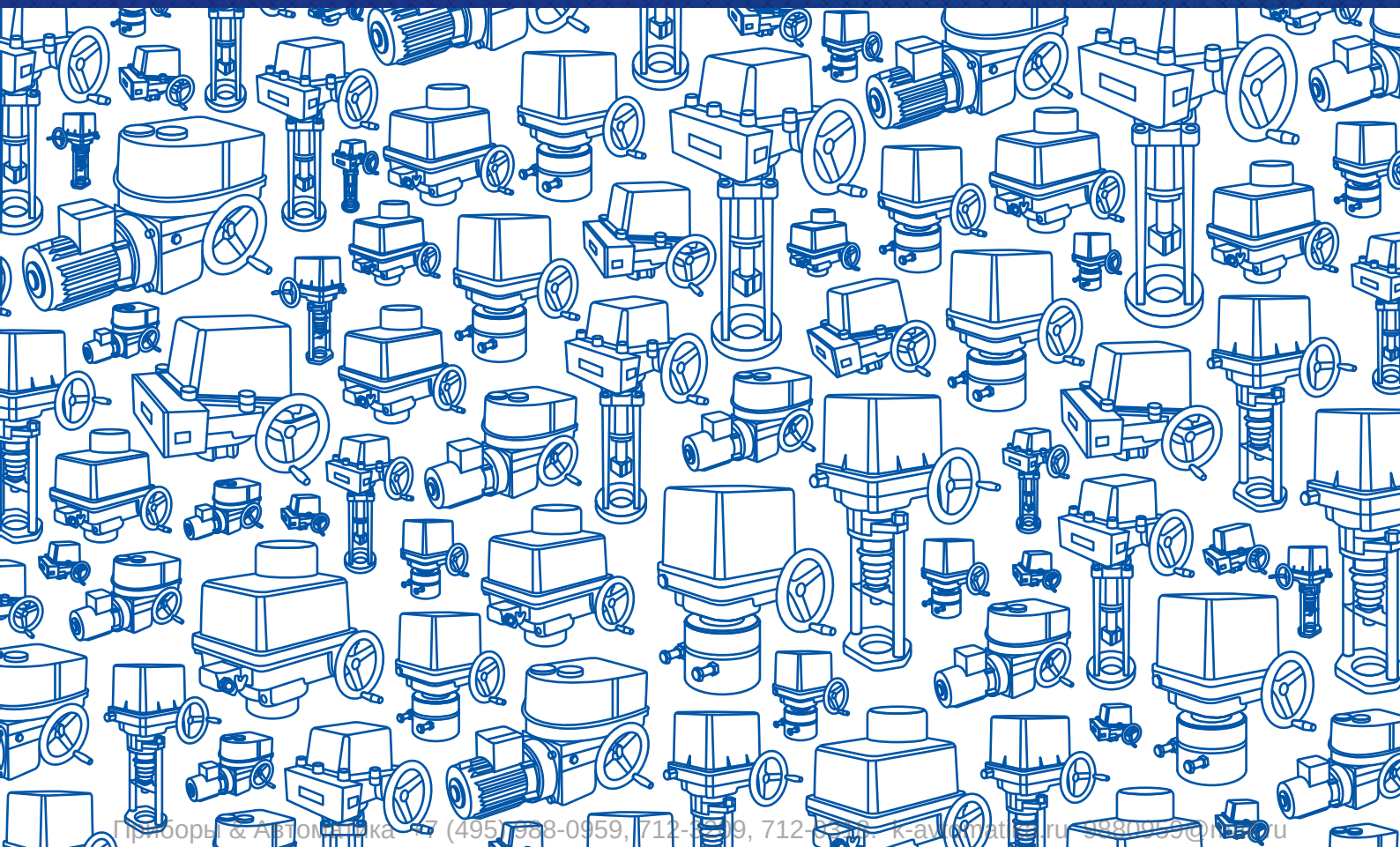

Приборы & Автоматика +7 (495) 988-0959, 712-8289, 712-8288 k-automatika.ru 9880959@mail.ru

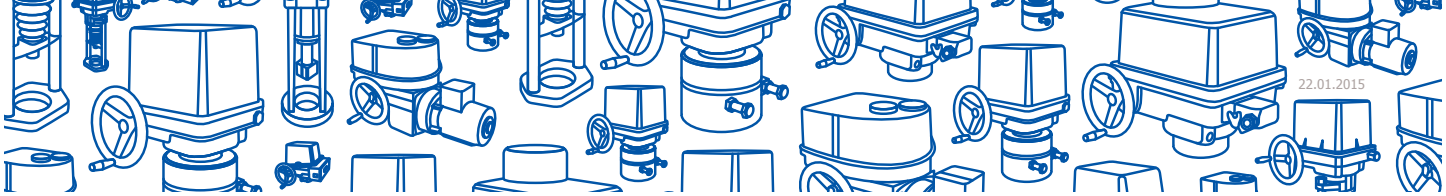

Возможное оснащение электроприводов

- напряжение питания: 24 V AC (DC), 230 (220) V, 3x400 (3x380) V;
- сигнал управления: импульсный, аналоговый 4-20 мА (0-10 V);
- датчик положения: резистивный, 4-20 мА (0-10 V);
- концевые и моментные выключатели;
- ручной дублер;
- местный указатель положения;
- местное управление;
- исполнение с коннектором;
- взрывозащищенное исполнение;
- исполнение для атомных электростанций;
- температура окружающей среды: от -50 до 55 C°.

В 2010 г. REGADA s.r.o. расширила линейку выпуска электроприводов за счет начала производства приводов нового поколения REMATIC.

Отличительные особенности приводов нового поколения REMATIC

- электронная система бесконтактного съема положения и момента;
- настройка момента выключения в диапазоне 50-100 %;
- современная модулярная система управления DMS3, сопоставимая с управлением AUMATIC, DREHMO-Matic, ACTUMATIC, ACTUBUS и т.п.;
- управление входным сигналом 0(4)-20 мА, 0(2)-10 V;
- большое количество функций и настройка привода при помощи программы PC под определенные требования заказчика;
- степень защиты IP 67;
- дисплей LCD (LED);
- возможность изготовления во взрывозащищенном исполнении;
- присоединение по шине PROFIBUS и т.д.

При производстве электроприводов учитываются все требования заказчика, и есть возможность изготовления деталей по индивидуальным чертежам.

Разнообразие вышеперечисленных возможностей позволяет получить электропривод подходящий практически под любые требования заказчика (подробнее см. каталог).

Приборы & Автоматика +7 (495) 988-0959, 712-3209, 712-0318. k-avtomatika.ru 9880959@mail.ru

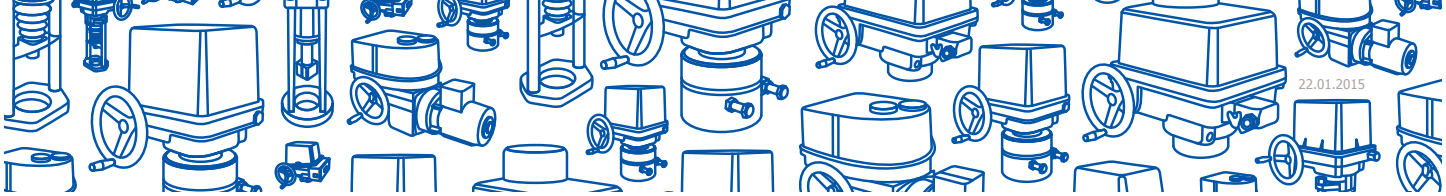

ЭЛЕКТРОПРИВОДЫ ОДНООБОРОТНЫЕ		Типовой номер	Макс. выходной момент [Nm]		Время полного закрытия [s/90°]
			нагрузочный	выключающий	
	Электропривод однооборотный SP Mini	272	12	-	80-160
	Электропривод однооборотный SP 0 / SPR 0	280	40	-	15-160
	Электропривод однооборотный SP 0.1 / SPR 0.1	331	50	-	10-160
	Электропривод однооборотный SP 1 / SPR 1	281	80	90	10-80
	Электропривод однооборотный SP 2 / SPR 2	282	125	145	5-80
	Электропривод однооборотный SP 2.3 / SPR 2.3	283	250	290	20-160
	Электропривод однооборотный SP 2.4 / SPR 2.4	284	500	575	40-160
	Электропривод однооборотный SP 3 / SPR 3	323	250	300	5-40
	Электропривод однооборотный SP 3.4 / SPR 3.4	324	500	600	20-160
	Электропривод однооборотный SP 3.5 / SPR 3.5	325	1 000	1 200	20-160
	Электропривод однооборотный MP	52 200	100	125	8-60
	Электропривод однооборотный MPR	52 220	100	125	8-32
	Электроприводы во взрывозащищенном исполнении				
	Электропривод однооборотный во взрывозащищенном исполнении SP 1-Ex	291	80	90	10-80
	Электропривод однооборотный во взрывозащищенном исполнении SP 2-Ex	292	125	145	5-80
	Электропривод однооборотный во взрывозащищенном исполнении SP 2.3-Ex	293	250	290	20-160
	Электропривод однооборотный во взрывозащищенном исполнении SP 2.4-Ex	294	500	575	40-160

Приборы & Автоматика +7 (495) 988-0959, 712-3209, 712-0318. k-avtomatika.ru 9880959@mail.ru

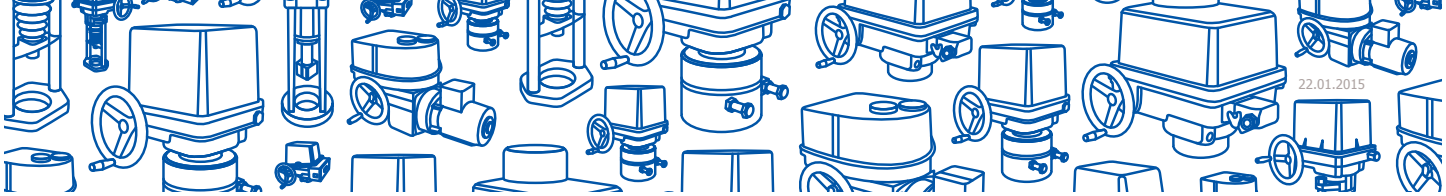

ЭЛЕКТРОПРИВОДЫ ОДНООБОРОТНЫЕ		Типовой номер	Макс. выходной момент [Nm]		Частота вращения выходного вала [min-1]
			нагрузочный	выключающий	
	Электропривод многооборотный SO 2 / SOR 2	62	85	100	10-40
	Электропривод многооборотный MO 3 / MOR 3	52 ООО	160	200	10-63
	Электропривод многооборотный MO 3.4 / MOR 3.4	105	280	350	10-80
	Электропривод многооборотный MO 3.5 / MOR 3.5	95	440	550	25-40
	Электропривод многооборотный MO 5 / MOR 5	155	800	1 000	15-100
	Электроприводы во взрывозащищенном исполнении				
	Электропривод многооборотный во взрывозащищенном исполнении SO 2-Ex	042	42	50	10-40
	Электропривод многооборотный во взрывозащищенном исполнении MO 3-Ex	52 010	120	150	16-63
	Электропривод многооборотный во взрывозащищенном исполнении MO 3.4-Ex	107	210	350	10-80
	Электропривод многооборотный во взрывозащищенном исполнении MO 3.5-Ex	150	330	550	25-45
	Электропривод многооборотный во взрывозащищенном исполнении MO 5-Ex	167	600	1 000	15-100

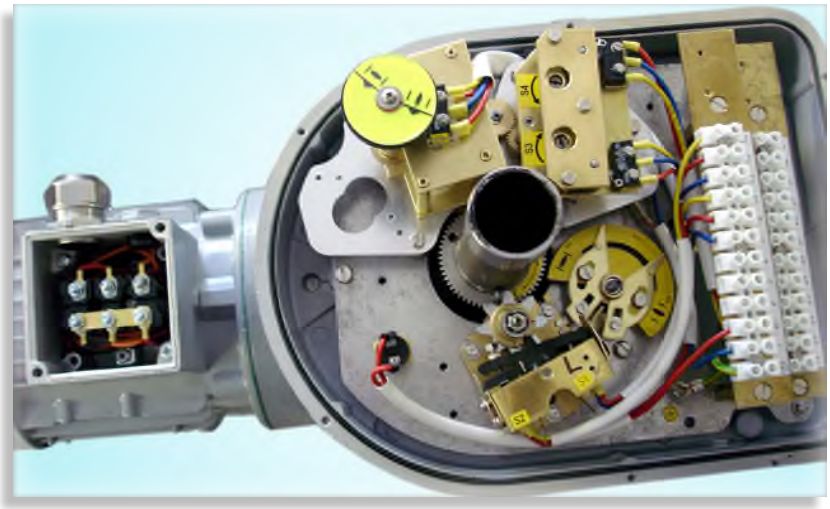

Привод MO 3

Приборы & Автоматика +7 (495) 988-0959, 712-3209, 712-0318. k-avtomatika.ru 9880959@mail.ru

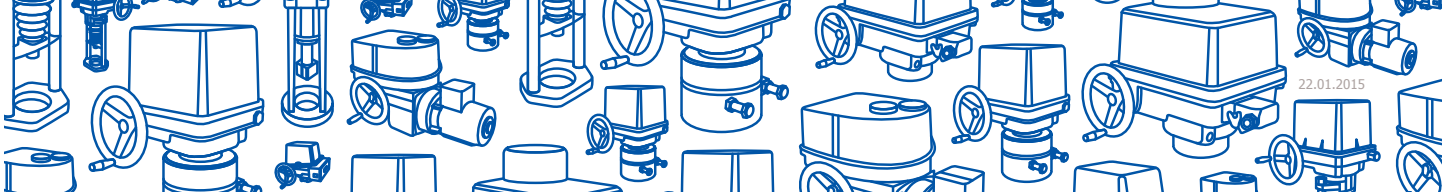

ЭЛЕКТРОПРИВОДЫ ОДНООБОРОТНЫЕ		Типовой номер	Макс. выходной момент [Nm]		Время полного закрытия [s/90°]
			нагрузочный	выключающий	
	Электропривод прямоходный ST Mini	472	1 000	1 100	5-40
	Электропривод прямоходный ST 0 / STR 0	490	4 000	4 500	4-40
	Электропривод прямоходный ST 0.1 / STR 0.1	498	6 300	7 200	10-63
	Электропривод прямоходный ST 1 / STR 1	491	8 700	10 000	8-80
	Электропривод прямоходный ST 2 / STR 2	492	21 500	25 000	10-120
	Электропривод прямоходный MT	52 400	28 800	36 000	32-125
	Электропривод прямоходный MTR	52 420	20 000	25 000	32-100
	Электроприводы во взрывозащищенном исполнении				
	Электропривод прямоходный во взрывозащищенном исполнении ST 1-Ex	411	8 700	10 000	8-80
	Электропривод прямоходный во взрывозащищенном исполнении MT-Ex	52 410	28 800	36 000	32-180

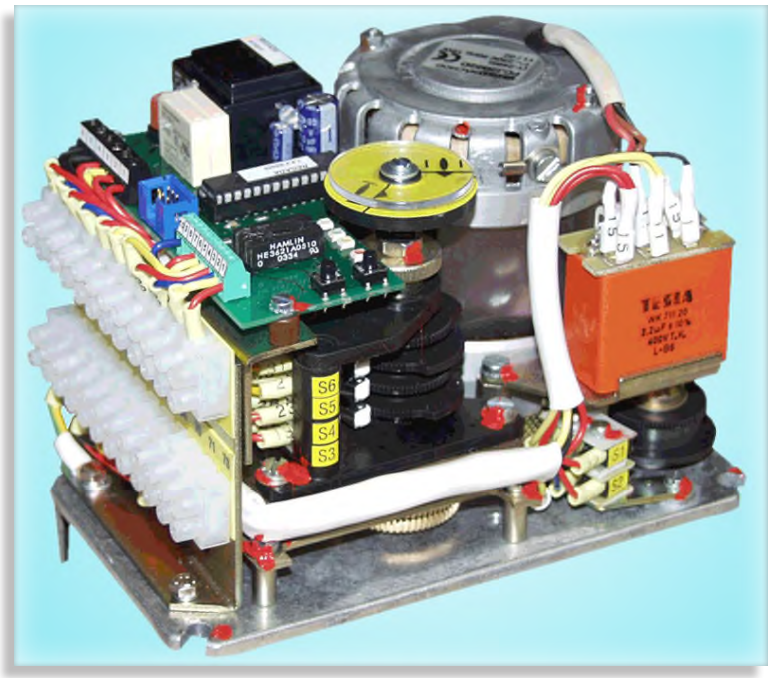

Привод STR 1

Приборы & Автоматика +7 (495) 988-0959, 712-3209, 712-0318. k-avtomatika.ru 9880959@mail.ru

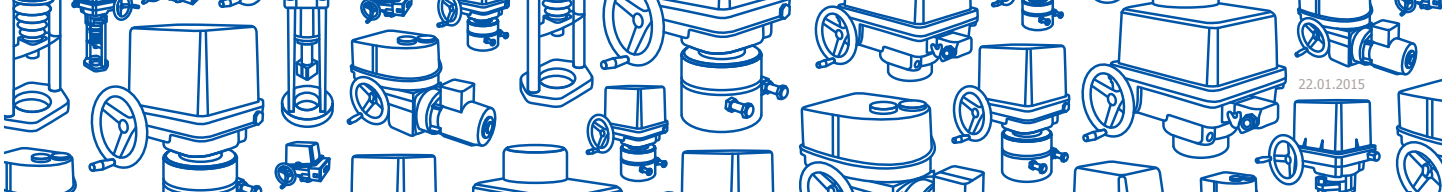

Примеры типовых схем электроприводов Regada

Схемы включения SP 1, SP 2, SP 2.3, SP 2.4:

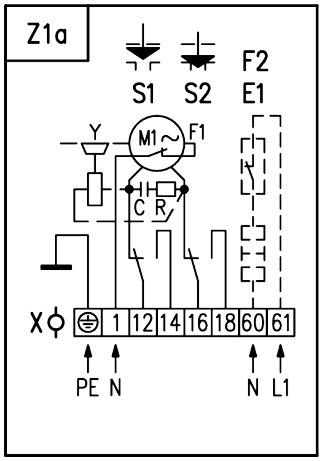

230 V

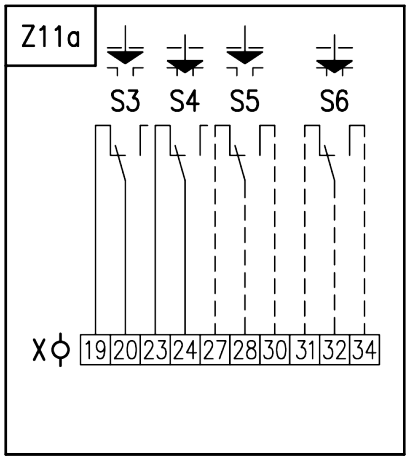

концевые выключатели

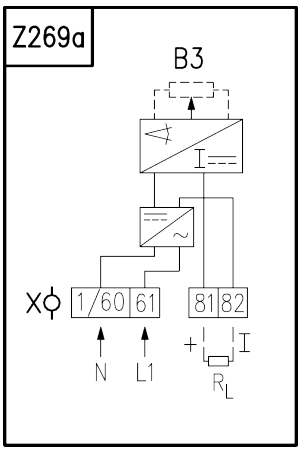

датчик положения
4-20 мА с источником

Схемы включения MO 3:

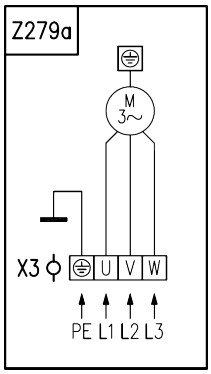

3 x 400 V

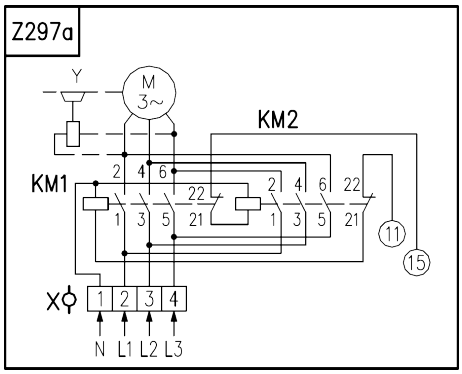

3 x 400 V с реверсивными
контакторами

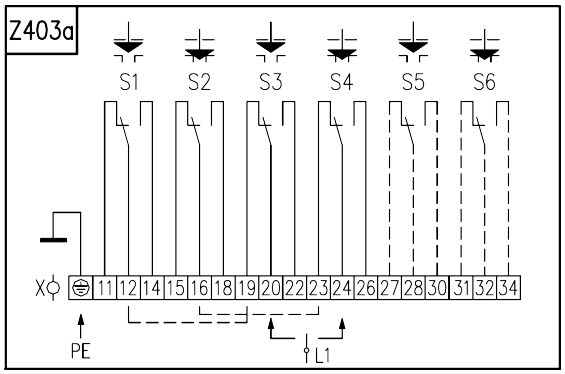

выключатели момента и
положения

Схемы включения STR 2:

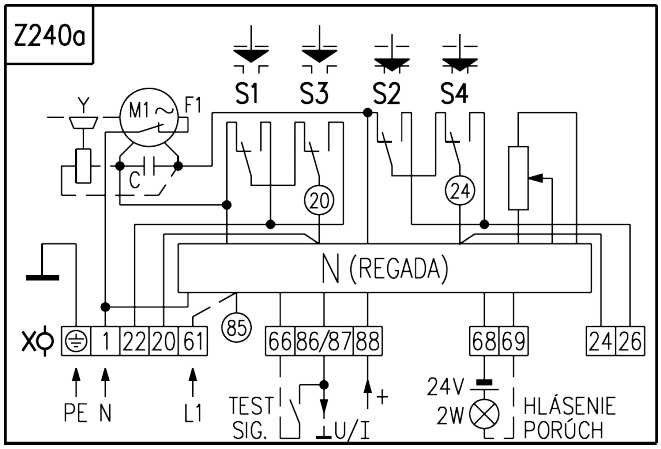

230 V, сигнал
управления 4-20 мА

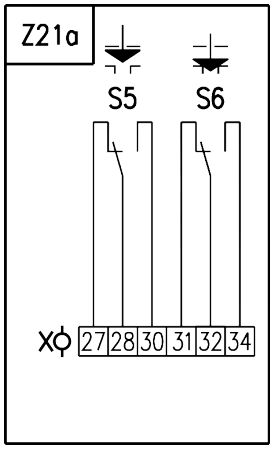

концевые
выключатели

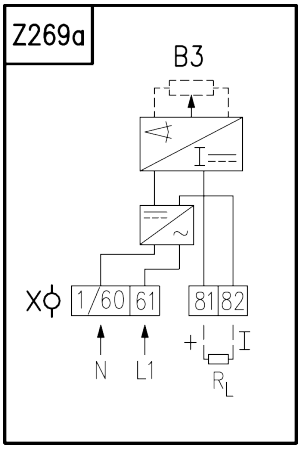

датчик положения
4-20 мА с источником

Приборы & Автоматика +7 (495) 988-0959, 712-3209, 712-0318. k-avtomatika.ru 9880959@mail.ru