Преобразователь давления для холодильных установок и применений в В.О.К.*
Модель R-1

WIKA Типовой лист PE 81.45

Применение

- Холодильные установки и В.О.К. применения
  - Компрессора
  - Конденсоры

Специальные особенности

- Смачиваемые части из нержавеющей стали
- Стойкий против всех общих охладителей
- Специальная конструкция для наильучшего уплотнения
- Возможны различные варианты электрических присоединений

Слева: **R-1 с M 12x1**
По центру: **R-1 с Metri Pack 150**
Справа: **R-1 с проводными выводами**

Описание

Холодильные установки и В.О.К. применение
R-1 преобразователь давления потимально подходит для применения с учетом специальных требований в холодильных установках и В.О.К. установках. Монолитность конструкции устраняет необходимость в уплотнении штуцера присоединения к процессу. Данное дает возможность применения R-1 со всеми типичными охладителями (например Фреон и Аммиак).

Превосходные характеристики
Герметично запаянный, сухой, тензорезистивный сенсор гарантирует высокую долговременную работу прибора. В допонление, особенностью тензорезистивного сенсора является его защита от ударных пиковых воздействий давления.

Привлекательное соотношение цена/качество
Производственные мощности гарантируют привлекательное соотношение цена/качество, особенно при больших партиях заказа.

В.О.К - Водоснабжение, Отопление, Кондиционирование

Part of your business

Приборы & Автоматика +7 (495) 712-32-09, 712-32-18, 988-09-59 k-avtomatika.ru 9880959@mail.ru

Спецификация	Модель R-1						
Диапазоны, верхний предел	бар	6	10	16	25	40	60
Защищенная перегрузка	бар	20	20	32	50	80	100
Давления разрыва сенсора	бар	100	100	160	250	400	400
	Также возможны диапазоны от -1 бар.						
	{Вакууметрический, мановакууметрические диапазоны - по запросу}						
Материалы							
■ Смачиваемых частей		Нержавеющая сталь					
■ Корпус		Нержавеющая сталь					
■ Элетрические присоединения		Высокопрочная, стекловолоконная пластмасса (PBT GF 30)					
		Выходной сигнал		Питание		Макс.нагрузка RA	
		4... 20 мА, 2-пров		7 ... 30 В DC		$R_A \leq (U_B – 7 В) / 0.02 A$	
		0 ... 10 Вольт, 3-пров		14 ... 30 В DC		$R_A > 10$ kОм	
		0.5...4.5 Вольт, логомметр.		5 ± 0.5 В DC		$R_A > 4.5$ kОм	
Время отклика (10 ... 90 %)	мсекунд	≤ 5					
Сопротивление изоляции	В DC	500					
Погрешность	% от диапазона	≤ 2 *)					
	*) Включая нелинейность, гистерезис, погрешность нуля и верхнего предела						
	(в соответствие с ошибками измерения по МЭК 61298-2).						
Стабильность в течение 1 года	% от диапазона	≤ 0.3 (при нормальных условиях эксплуатации)					
Допустимые температуры							
■ Измеряемой среды		-40 ... +80 °C	-40 ... +176 °F				
■ Окружающей среды		-25 ... +80 °C	-13 ... +176 °F	другие температуры - по запросу			
■ Хранения		-25 ... +80 °C	-13 ... +176 °F				
Диапазон температурной компенсации		-25 ... +80 °C	-13 ... +176 °F				
ТК в диапазоне							
температурной компенсации							
■ ТК нуля	% от диапазона	об. ≤ 0.5 / 10 K					
■ ТК диапазона	% от диапазона	≤ 0.3 / 10 K					
CE-соответствие							
■ Директива обор. по давлению		97/23/EC					
■ Директива ЭМС		2004/108/EEC, EN 61 326 Эмиссия (Група 1, класс B) и					
		помехоустойчивость (промышленные положения)					
Защита электрики							
■ От короткого замыкания		Sig+ совместно с U_{B-}					
■ От неправильной полярности		U_{B+} взамен U_{B-}					
■ Защита от перенапряжения	Вольт DC	36					
Вес	кг	Около 0.08					

{ } Данны указанные в фигурных скобках - являются дополнительными. Посталяются за дополнительную от стандартных исполнений плату.

Приборы & Автоматика +7 (495) 712-32-09, 712-32-18, 988-09-59 k-avtomatika.ru 9880959@mail.ru

Размеры в мм

Плевлагозащита IP по МЭК 60529. Для преобразователей давления корректность указания класса пылевлагозищта определяется со штуцерами с внутренней резьбой.

Пример

Электрическое присоединение
Проводные выводы
Площадь сечения: 0.42 мм²
Внешний диаметр: 3.2 мм
IP 69K
Код заказа: FN

Присодинение к процессу
7/16-20 UNF-2A
Коническое 90°
Код заказа: U5

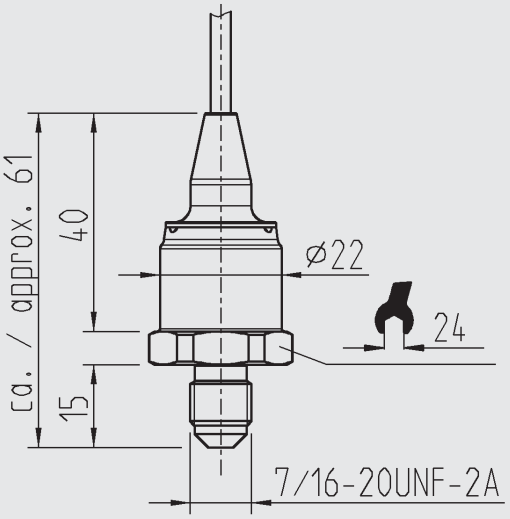

Электрические присоединения

Проводные выводы
Площадь сечения: 0.42 мм²
Внешний диаметр: 3.2 мм
IP 69K
Код заказа: FN

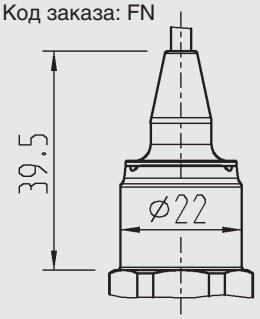

Круговой разъем
M 12x1
4-штырьковый
IP 67
Код заказа: M4

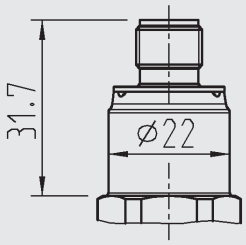

Разьем
Metri Pack Серия 150
3-штырьковый
IP 67
Код заказа: R3

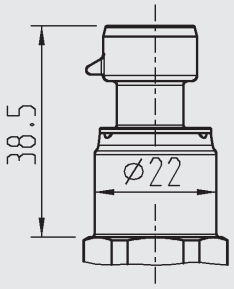

Присоединение к давлению

7/16-20 UNF-2A
Коническое 90°
Код заказа: U5

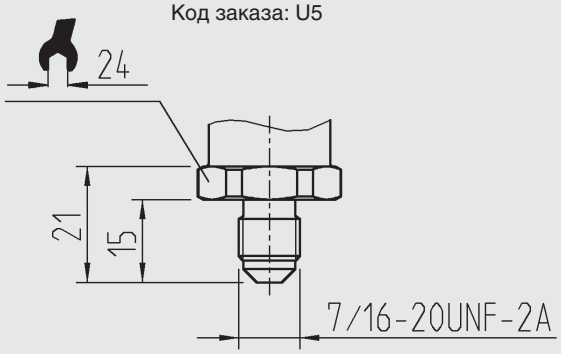

7/16-20 UNF-2B
внутренняя резьба Шредер
Код заказа: U6

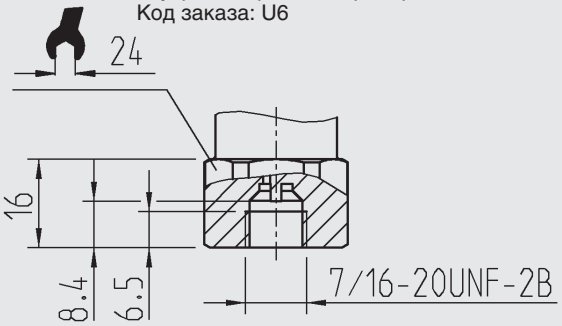

Для ознакомления с данными по безопасному использованию и монтажу обратитесь к РЭ на данный продукт.

Информацию о размерах ответных гнезд или праварных гнезд - смотрите в IN 00.14 или на www.wika.de

Приборы & Автоматика +7 (495) 712-32-09, 712-32-18, 988-09-59 k-avtomatika.ru 9880959@mail.ru

Электрические присоединения

	2-проводный	3-проводный
Круговой разъем M 12x1 4-штырьковый	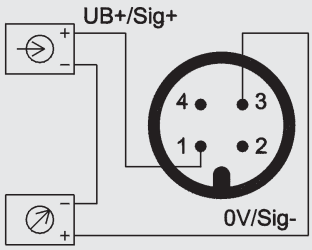	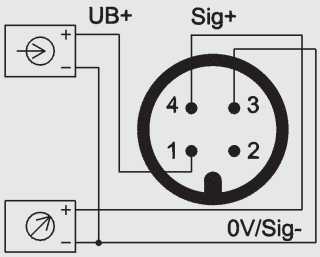
Разъем Metri Pack Серии 150 3-штырьковый	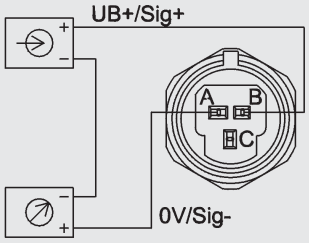	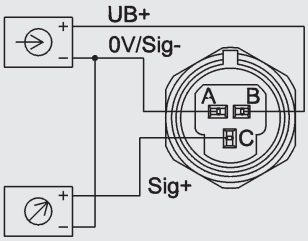
Проводные выводы	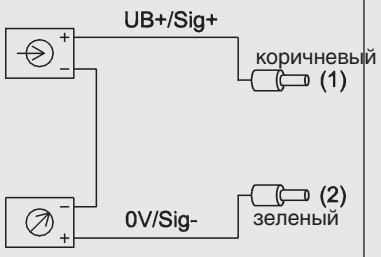	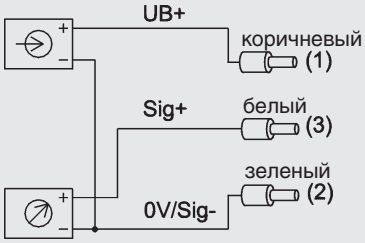

Другие возможные присоединения - по запросу

Пояснения:

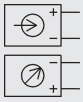

Спецификации и размеры, приведенные в данном документе, отражают техническое состояние изделия на момент выхода данного документа из печати.
Возможные технические усовершенствования конструкции и замена комплектующих производятся без предварительного уведомления.

WIKA Alexander Wiegand GmbH & Co. KG
Alexander-Wiegand-Strasse 30
63911 Klingenberg/Germany
Phone +49 / (0) 9372/132-0
Fax +49 / (0) 9372/132-406
E-mail info@wika.de
www.wika.de

04/2008 RU

Приборы & Автоматика +7 (495) 712-32-09, 712-32-18, 988-09-59 k-avtomatika.ru 9880959@mail.ru