Блоки клапанные

Клапан КН-01

КН-01

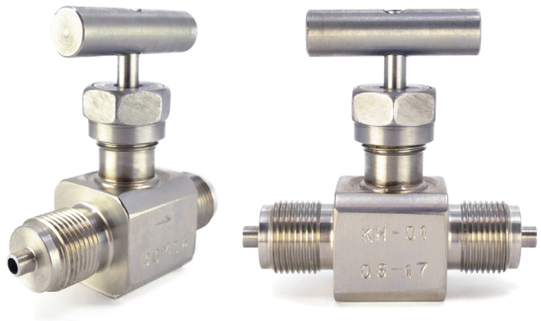

- **Затвор с самоцентрирующимся игольчатым золотником.**
- **Класс герметичности А по ГОСТ Р 54808.**
- **Плоскониппельное соединение с трубопроводом.**
- **Возможность монтажа с помощью двух винтов с резьбой М6.**

ТУ ЭИ003-00.000ТУ

O_2

Назначение

Подача и отсечка рабочей среды в трубопроводных системах с условным диаметром до 10 мм.

Габаритные и присоединительные размеры

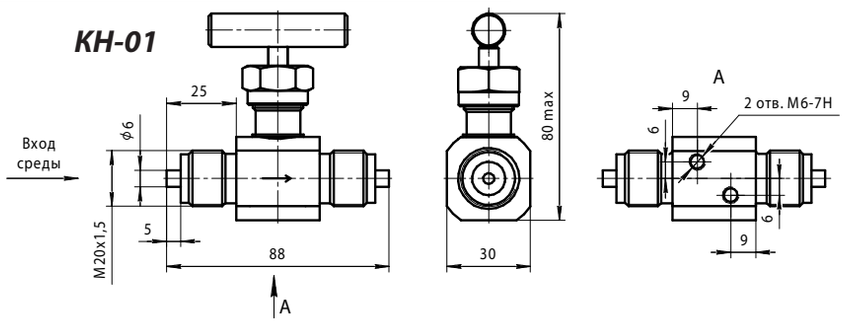

Технические характеристики

Таблица 1

Параметр	Значение
Рабочая среда	жидкость, пар, газ (в т.ч. газообразный кислород)
Условное давление рабочей среды, МПа	40
Температурный диапазон рабочей среды, °С	-60...+150
Класс герметичности	А по ГОСТ Р 54808
Масса, кг	0,6

Материалы, контактирующие с рабочей средой

Таблица 2

корпусные детали	конусный золотник клапана	сальниковое уплотнение штока
12Х18Н10Т	14Х17Н2	фторопласт Ф-4

Гарантийные обязательства

Таблица 3

Параметр	Значение
Гарантийный срок эксплуатации, месяцы	36 со дня ввода в эксплуатацию, но не более 42 со дня изготовления

Комплект поставки

Таблица 4

Наименование	Количество
Блок клапанный	1
Паспорт	1
Комплект монтажных частей	по заказу (см. раздел Блоки клапанные.КМЧ)

Пример обозначения при заказе

КН-01	К
1	2

1. Наименование.
2. Код К – указывается для клапанных блоков, предназначенных для работы на газообразном кислороде.