ИНЖЕНЕРНО-ТЕХНИЧЕСКАЯ КОМПАНИЯ Б Б М В»

КЛАПАН

КН-01

Паспорт
ЭИ009-00.000 ПС

Приборы & Автоматика +7 (495) 712-3209, 712-3218, 988-0959 www.k-avtomatika.ru 9880959@mail.ru

1. НАЗНАЧЕНИЕ

Клапан КН-01 предназначен для монтажа в трубопроводную систему с малыми условными диаметрами.

2. ТЕХНИЧЕСКИЕ ДАННЫЕ

2.1 Габаритные и присоединительные размеры приведены в приложении к данному паспорту.

2.2 Материалы, контактирующие с рабочей средой: стали 12Х18Н10Т ГОСТ 5632, 14Х17Н2 ГОСТ 5632, фторопласт 4ПН ГОСТ 10007.

2.3 Рабочее давление среды не более 40 МПа.

2.4 Диапазон температур рабочей среды от -60° до + 150°С.

2.5 Масса клапана не превышает 0,4 кг.

2.6 Класс герметичности **А** по ГОСТ 9544.

3. МАРКИРОВКА

3.1 На корпусе клапана нанесено:

- индекс изделия;
- рабочее давление (40 МПа);
- заводской номер;
- направление подачи давления;

3.2 На транспортной таре по ГОСТ 14192 нанесены основные надписи и манипуляционный знак “Вверх”, “не кантовать”.

3.3 Способ нанесения маркировки на клапан - ударный.

3.4 Способ нанесения маркировки на тару – штемпелевание, окраска по трафарету.

4. КОМПЛЕКТНОСТЬ

Клапан КН-01……..……..……..……..……..……..…1 шт.

Паспорт…… ……..……1 шт.

5. УСТРОЙСТВО И УСТАНОВКА

5.1 Конструкция клапана обеспечивает подачу и отсечку рабочей среды.

5.2 Направление подачи давления должно соответствовать, нанесенной на корпусе клапана, стрелке

5.3 После установки клапана проверить герметичность соединений, при необходимости уплотнения подтянуть.

6. МЕРЫ БЕЗОПАСНОСТИ

Высокое давление рабочей среды является опасным фактором. Запрещается проведение любых ремонтных работ на клапанах, находящихся под давлением.

Приборы & Автоматика +7 (495) 712-3209, 712-3218, 988-0959 www.k-avtomatika.ru 9880959@mail.ru

7. СВИДЕТЕЛЬСТВО О КОНСЕРВАЦИИ И УПАКОВКЕ

7.1 Клапан упаковывается без средств консервации (В3-0) по варианту ВУ-1 ГОСТ 9.014.

7.2 Клапан завертывается в упаковочную бумагу и вместе с паспортом укладываются в картонную коробку.

7.3 Картонные коробки с клапанами укладываются в транспортную тару – ящики, изготовленные в соответствии с требованиями технической документации.

7.4 Масса транспортной тары не превышает 50 кг.

8. ТРАНСПОРТИРОВАНИЕ И ХРАНЕНИЕ

8.1 Клапаны в упаковке транспортируются всеми видами транспорта.

8.2 Условия транспортирования должны соответствовать условиям 5 или 3 (для морских перевозок в трюмах) по ГОСТ 15150.

8.3 Условия хранения в транспортной таре – 3 по ГОСТ 15150. Условия хранения без упаковки - 1 по ГОСТ 15150.

9. ГАРАНТИИ ИЗГОТОВИТЕЛЯ

9.1 Изготовитель несет гарантийные обязательства в течение 36 месяцев со дня ввода в эксплуатацию. Гарантийный срок хранения 6 месяцев со дня изготовления.

9.2 Дата ввода в эксплуатацию _____.

9.3 Должность и подпись ответственного лица о вводе в эксплуатацию

_____

10. СВИДЕТЕЛЬСТВО О ПРИЕМКЕ

Клапан ____КН-01_____заводской номер_____ соответствует требованиям конструкторским ЭИ009-00.000 и признан годным к эксплуатации.

Дата выпуска _____

Подпись лица, ответственного за приемку _____

м.п.

_____

Приборы & Автоматика +7 (495) 712-3209, 712-3218, 988-0959 www.k-avtomatika.ru 9880959@mail.ru

ПРИЛОЖЕНИЕ

ГАБАРИТНЫЕ И ПРИСОЕДИНИТЕЛЬНЫЕ РАЗМЕРЫ КЛАПАНА

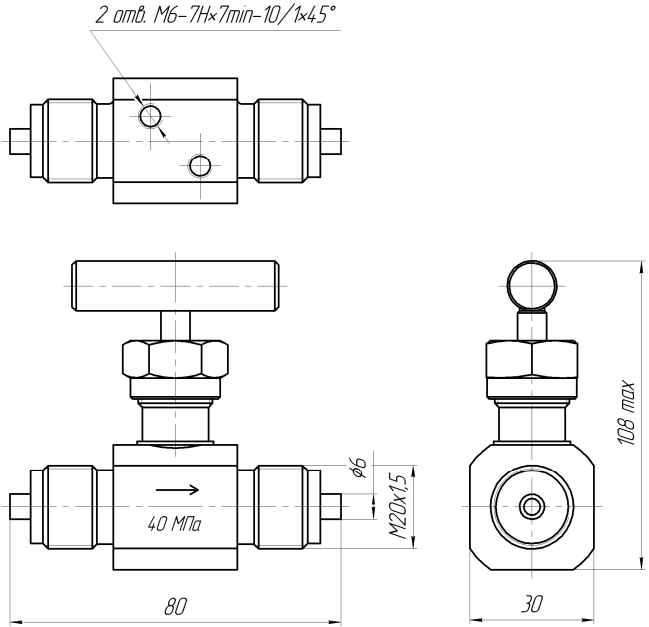

Рисунок 1. Клапан КН-01.

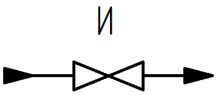

И – изолирующий клапан

Рисунок 2. Гидравлическая схема КН-01

Приборы & Автоматика +7 (495) 712-3209, 712-3218, 988-0959 www.k-avtomatika.ru 9880959@mail.ru