Резьбовое подключение к процессу, Разделители Модель 990.10, Резьбовая конструкция

Применение

- Применимо для коррозийных, загрязненных сильновязких или горячих сред
- Химическая промышленность
- Нефтехимия

Специальные особенности

- Присоединение к процессу с резьбой для непосредственной установки
- Конструкция с внутренней мембраной из верхней и нижней, закрученных через проставку вместе, фланцев
- Различные типы присоединений и материалов

Разделитель, резьбовое присоединение Модель 990.10 с манометром 232.50 HP 100

Описание

Рассчетное давление
PN 25 или 250 бар или класс 150 ... 1500

Соответствующие диапазоны давления
0 ... 0,6 бар до 0 ... 250 бар

Верхний стопорный фланец (присоединение к средству измерения)
Материал CrNI-Сталь 316L, G 1/2 внутреняя

Мембрана
Материал CrNI-Сталь 316L, сваренная с верхним стопорным фланцем, эффективный диаметр мембраны Mb 52 мм

Уплотнительное кольцо
FPM (Витон) макс. 200 °C

Нижний стопорный фланец (присоединение к процессу измерения)
Материал CrNI-Сталь 316L, G 1/2 внутреняя

Сборные части
Проставка, болты и винты: гальванизированная сталь макс. 200 °C

Фланцевое присоединение к процессу, резьбовая конструкция *смотри Типовой лист DS 99.31*

WIKA
Part of your business

Приборы & Автоматика +7 (495) 712-3209, 712-3218, 988-0959 www.k-avtomatika.ru 9880959@mail.ru

Дополнительные варианты

Верхний стопорный фланец (присоединение к средству измерения)
- CrNI-Сталь 1.4541, 1.4571, Титан
- Капилляр (сваренный с верхним фланцем)
- Охлаждающий элемент для непосредственного присоединения манометра с температурой жидкости > 100 °C

Мембрана
- CrNi-Сталь 1.4471, 1.4535, 1.4539, 1.4541, 1.4462
- Гастеллой B2, C4, C276, Монель 400, Никлеь, Инконель 600, Инколой 825, Танатл, Титан, Цирконий (верхняя часть -титан)
- Серебрянные соединения макс.150 °C, PTFE - до 260 °C ≤ +100 бар
- PFA покрытие макс.260 °C
- ECTFE (Halar®) покрытие макс.150 °C

Уплотнительное кольцо
- PTFE (стандарт со специальным материалом мембраны) для макс.260 °C
- Металлическое уплотнение формы C, CrNi-Сталь 1.4571 посеребренные или инконелевое покрытие для макс. 400 °C

Нижний стопорный фланец (присоединение к процессу измерения)
- Облицовка или прослойка из специального материала
- 1/2 NPT внутреняя
- G 1/2 B внешняя (массивный нижний стопорный фланец),
  1/2 NPT внешняя, (возможны другие варианты)
- Другие присоединения по запросу
- Нижний стопорный фланец с фронтальным присоединением

Сборные части
- Проставка: CrNi-Сталь 1.4471
  (для температур > +250 °C)
- Шестигранные болты и гайки:
  CrNi-Сталь, макс. 260 °C
  Высокоэластичные сплавы стали, макс. до 400 °C

Размеры в мм

Резьбовое присоединение к процессу

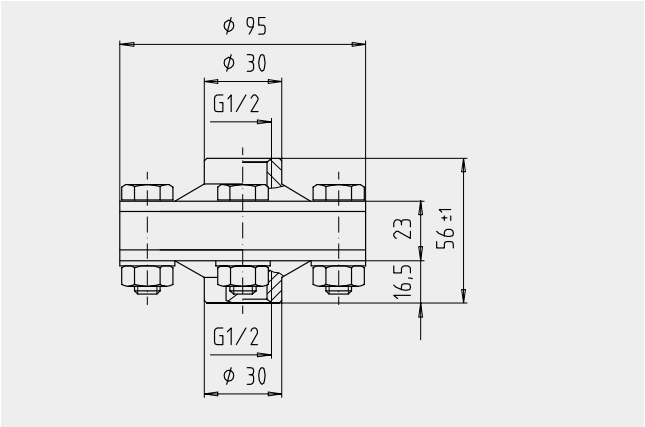

PN в бар	Масса в кг
25	1.30
100	1.30
250	1.50

Форма заказа

Модель/Присоединение к процессу (стандарт, номинальный размер, рассчетное давление)/Материал мембраны, нижнего фланца, сборочных частей и уплотнительного кольца/Присоединение к средству измерения/Жидкость заполнения/Модель манометра/Режим процесса, согласно опросному листу/ Дополнительно

Спецификации и размеры, приведенные в данном документе, отражают техническое состояние изделия на момент выхода данного документа из печати. Возможные технические усовершенствования конструкции и замена комплектующих производятся без предварительного уведомления.

03/2004 RU

WIKA Alexander Wiegand GmbH & Co. KG
Alexander-Wiegand-Strasse 30
63911 Klingenberg/Germany
Phone (+49) 93 72/132-0
Fax (+49) 93 72/132-406
E-Mail info@wika.de
www.wika.de

Приборы & Автоматика +7 (495) 712-3209, 712-3218, 988-0959 www.k-avtomatika.ru 9880959@mail.ru