Термопреобразователи сопротивления платиновые ТСП Метран-206 (100П)

Внесены в Госреестр средств измерений под №19982-07, сертификат №28883, ТУ 4211-002-12580824-2002.
Код ОКП 42 1142.

Назначение: термопреобразователи сопротивления платиновые **ТСП Метран-206 по рис. 1, 2, 3, 6, 7** предназначены для измерения температуры жидких и газообразных химически неагрессивных сред, а также агрессивных, не разрушающих материал защитной арматуры.

Количество чувствительных элементов: 1 или 2.
НСХ: 100П. Номинальное значение W_{100}=1,3910.
Класс допуска: А, В.
Схема соединений:
2-х, 3-х или 4-х проводная - для одного ЧЭ.
2-х или 3-х проводная - для двух ЧЭ;
Диапазон измеряемых температур:
-50...500°С (для класса допуска А);
-200...500°С, -50...200°С (для класса допуска В).
Степень защиты от воздействия пыли и воды: IP65 по ГОСТ 14254.
Климатическое исполнение: У1.1 по ГОСТ 15150, но для значений температуры окружающего воздуха от -45° до 60°С; Т3 по ГОСТ 15150, но для значений температуры окружающего воздуха от -10° до 60°С с относительной влажностью до 98% при температуре 35°С.
Поверка: периодичность - не реже одного раза в 2 года, методика поверки - в соответствии с ГОСТ 8.461.
Средний срок службы: не менее 5 лет.
Гарантийный срок эксплуатации: 18 месяцев с момента ввода в эксплуатацию.

Материал соединительной головки: полиамид Технамид® А-СВ30-Л (рис.1-3).

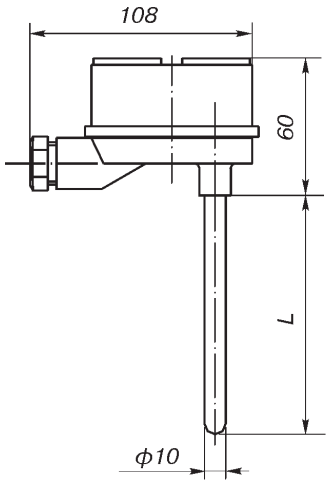

Рис.1.

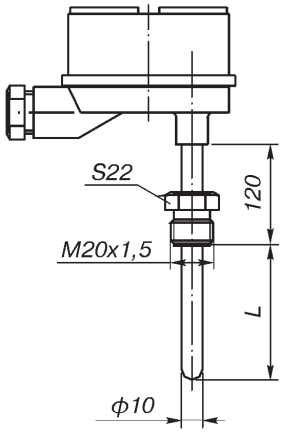

Рис.2 (ост.см.рис.1).
(штуцер подвижный).

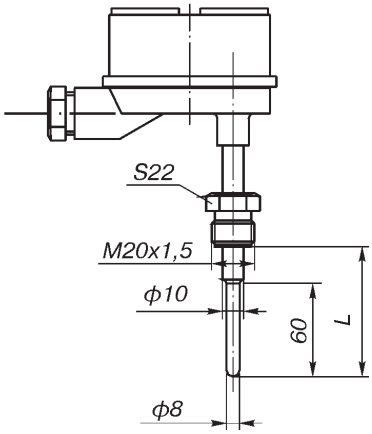

Рис.3 (ост.см.рис.1).
(штуцер подвижный).

Материал соединительной головки: алюминиевый сплав (рис.1а-3а, 1б-3б).

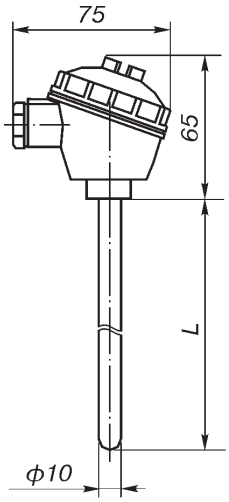

Рис.1а.

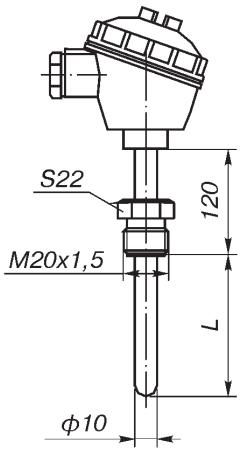

Рис.2а (ост.см.рис.1а).
(штуцер подвижный).

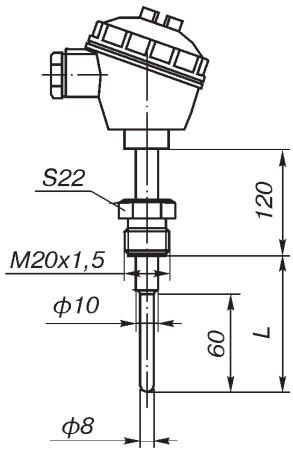

Рис.3а (ост.см.рис.1а).
(штуцер подвижный).

Приборы & Автоматика +7 (495) 988-0959, 712-3209, 712-0318. k-avtomatika.ru 9880959@mail.ru

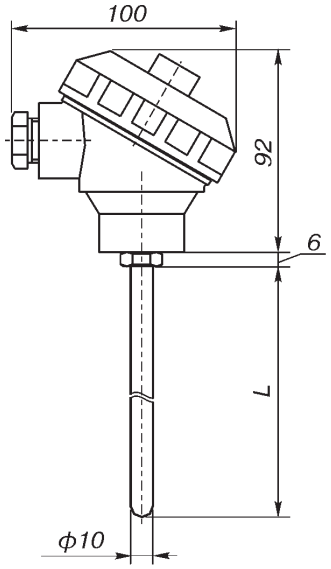

Рис.1б*.

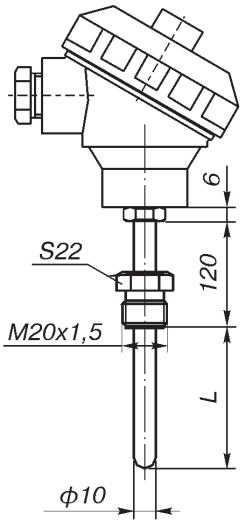

Рис.2б* (ост.см.рис.1б).
(штуцер подвижный).

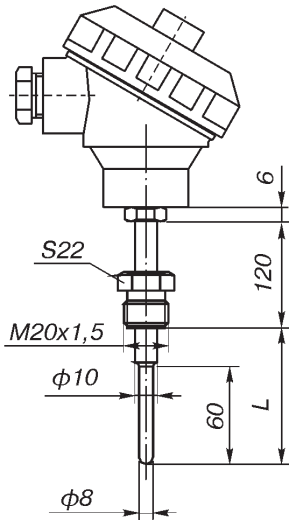

Рис.3б* (ост.см.рис.1б).
(штуцер подвижный).

* Для ТСП Метран-206 со схемой соединения 2х3.

Диапазон измеряемых температур, класс допуска, схема соединений, количество чувствительных элементов, длина монтажной части (для рис.1, 2, 3; 1а, 2а, 3а; 1б, 2б, 3б).

Таблица 1

Рис.	Диапазон измеряемых температур, ˚С	Класс допуска	Схема соединений	Количество ЧЭ	Длина монтажной части L*, мм
1, 1а	-50...500	А	3, 4	1	160...2000
	-200...500	В			
	-200...500	В	2	1	160...200
1, 1а	-50...200	В	2, 4	1	160...2000
1, 1б			3	2	
1, 1а			2	2	160...1250
2, 2а	-50...500	А	3, 4	1	60...3150
	-200...500	В			
	-200...500	В	2	1	60...200
2, 2а	-50...200	В	2, 4	1	60...3150
2, 2б			3	2	
2, 2а			2	2	60...1250
3, 3а	-50...500	А	3, 4	1	100...3150
	-200...500	В			
3, 3а	-200...500	В	2	1	100...200
	-50...200	В	2, 4	1	100...1250
3, 3а			2	2	
3, 3б			3		

* Длина монтажной части выбирается из ряда монтажных длин: 60, 80, 100, 120, 160, 200, 250, 320, 400, 500, 630, 800, 1000, 1250, 1600, 2000, 2500, 3150 мм.

Длина монтажной части до 2500 мм является стандартной.

Для 2-х-проводной схемы соединений длина монтажной части L - не более 800 мм.

Приборы & Автоматика +7 (495) 988-0959, 712-3209, 712-0318. k-avtomatika.ru 9880959@mail.ru

Материал соединительной головки:

- полиамид Технамид А-СВ-30-Л (рис.6);
- алюминиевый сплав АК12 (рис.7).

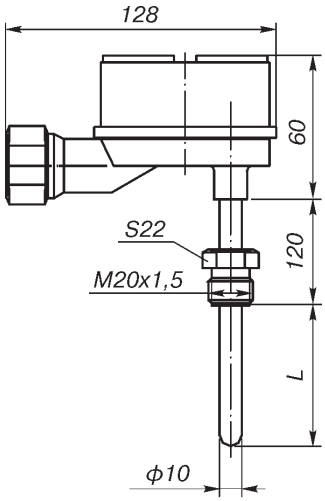

Рис.6.**
(штуцер подвижный).

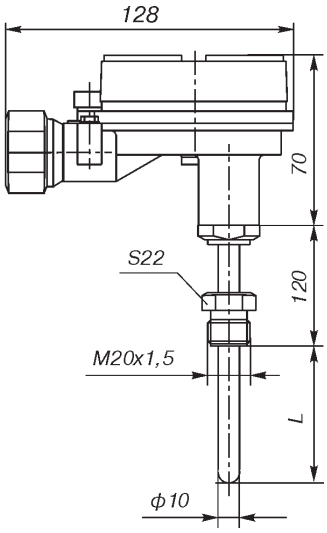

Рис.7.**
(штуцер подвижный).

** Исполнение со штуцером кабельного ввода с внутренней цилиндрической резьбой G3/4" (см.рис.8).

Диапазон измеряемых температур, класс допуска, схема соединений, количество чувствительных элементов, длина монтажной части (для рис.6, 7)

Таблица 2

Рис.	Диапазон измеряемых температур, °С	Класс допуска	Схема соединений	Количество ЧЭ	Длина монтажной части L*, мм
6, 7	-200...500	В	2	1	60...200
			3		60...3150
			4		
	-50...500	А	3		
			4		
	-50...200	В	2	1	60...800
			4		60...3150
			2	2	60...800
			3		60...2000

* Длина монтажной части выбирается из стандартного ряда монтажных длин: 60, 80, 100, 120, 160, 200, 250, 320, 400, 500, 630, 800, 1000, 1250, 1600, 2000, 2500, 3150 мм.

Длина монтажной части до 2500 мм является стандартной.

Кабельный ввод с внутренней цилиндрической резьбой G3/4 (рис.8)

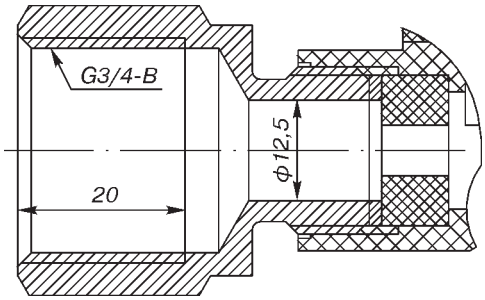

Рис.8.

Материал защитной арматуры

Таблица 3

Материал	Код исполнения по материалам
12Х18Н10Т*	Н10
10Х17Н13М2Т	Н13

* Материал 12Х18Н10Т является стандартным

Условное давление (Ру), показатель тепловой инерции (Т) и группа виброустойчивости (Ву)

Таблица 4

Рис.	Ру, МПа	Т, с	Ву по ГОСТ 12997
1	0,4	40	V1
2, 6, 7	10	40	
3	6,3	20	

Приборы & Автоматика +7 (495) 988-0959, 712-3209, 712-0318. k-avtomatika.ru 9880959@mail.ru

Назначение: термопреобразователи сопротивления платиновые **ТСП Метран-206 по рис.4** предназначены для измерения температуры воздуха в помещениях различного назначения.

Количество чувствительных элементов: 1.
НСХ: 100П (W_{100}=1,3910).
Класс допуска: В, С.
Схема соединений: 4-х проводная.
Диапазон измеряемых температур: -50...150°С.
Показатель тепловой инерции: не более 20 с.
Материал защитной арматуры: сталь 12Х18Н10Т (код исполнения по материалам Н10).
Материал головки: пластик АБС.
Степень защиты от воздействия пыли и воды: IP65 по ГОСТ 14254.
Климатическое исполнение: У1.1 по ГОСТ 15150, но для значений температуры окружающего воздуха от -45° до 60°С; Т3 по ГОСТ 15150, но для значений температуры окружающего воздуха от -10 до 60°С с относительной влажностью до 98% при температуре 35°С.

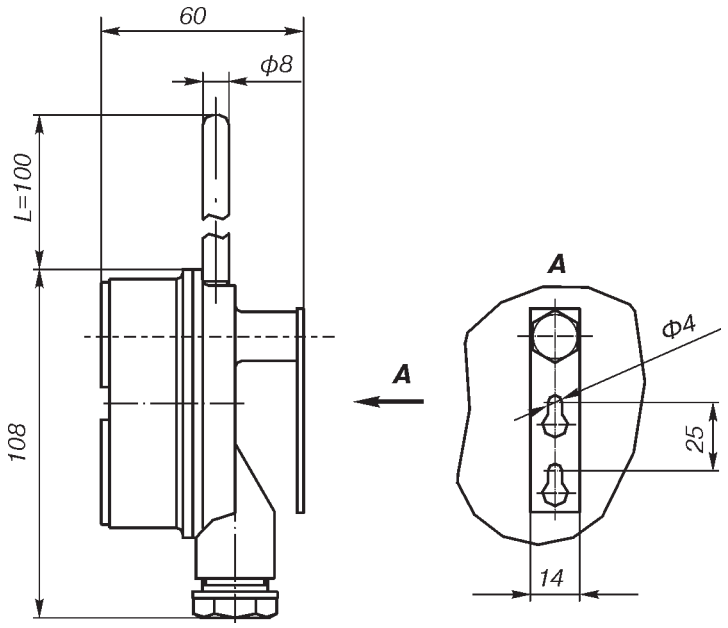

Рис.4.

КОМПЛЕКТ ПОСТАВКИ

1. Термопреобразователь сопротивления	1 шт.
2. Паспорт	1 экз.
3. Руководство по эксплуатации	1 экз.*

* На 10 шт. и меньшее количество ТС при поставке в один адрес.

ПРИМЕР ОБОЗНАЧЕНИЯ ПРИ ЗАКАЗЕ

ТСП Метран-206 - 03 - 320 - А - 3 - 1 - Н10 - (-50...500)°С - У1.1 - ГП
1 2 3 4 5 6 7 8 9 10

1. Термопреобразователь сопротивления
   ТСП Метран-206 НСХ 100П
2. Код исполнения защитной арматуры*
   - **01*** по рис.1
   - **02*** по рис.2
   - **03*** по рис.3
   - **31** по рис.1а; 1б (только для сх.2х3)
   - **32** по рис.2а; 2б (только для сх.2х3)
   - **33** по рис.3а; 3б (только для сх.2х3)
   - **04*** по рис.4
   - **06*** по рис.6
   - **07*** по рис.7
3. Длина монтажной части, L, мм (табл.1, 2 и примечание; рис.4).
4. Код класса допуска (табл.1, 2)
   - **А** класс допуска А
   - **В** класс допуска В

* указаны стандартные рисунки. Доступны для материала защитной арматуры 12Х18Н10Т и длины монтажной части не более 2000 мм

5. Схема соединений (табл.1, 2)
   - **2** двухпроводная (только для 01, 31)
   - **3** трехпроводная
   - **4** четырехпроводная (для одного ЧЭ)
6. Количество чувствительных элементов (ЧЭ)
   - **1** один ЧЭ
   - **2** два ЧЭ
7. Код исполнения защитной арматуры по материалам (табл.3).
8. Диапазон измеряемых температур (табл.1, 2)
   - **-50...150°С** (только для рис.4)
   - **-50...200°С**
   - **-50...500°С**
   - **-200...500°С**
9. Климатическое исполнение (по ГОСТ 15150)
   - **У1.1**
   - **Т3**
10. Обозначение метрологической поверки
    - **ГП** поверка органами Ростехрегулирования.

Приборы & Автоматика +7 (495) 988-0959, 712-3209, 712-0318. k-avtomatika.ru 9880959@mail.ru

Термопреобразователи сопротивления платиновые ТСП Метран-226 (Pt100)

Внесены в Госреестр средств измерений под №26224-07, сертификат №28881, ТУ 4211-011-12580824-2003. Код ОКП 42 1141.

Назначение: для измерения температуры жидких, газообразных и сыпучих сред, не разрушающих материал защитной арматуры.

Количество чувствительных элементов: 1 или 2.
НСХ: Pt100 - для ТСП Метран-226;
Номинальное значение W_{100}=1,3850.
Класс допуска: А, В.
Схема соединений:
2-х, 3-х или 4-х проводная - для одного ЧЭ;
2-х или 3-х проводная - для двух ЧЭ.
Диапазон измеряемых температур:
-30...200°С, -30...350°С (для класса допуска А);
-50...200°С, -70...500°С (для класса допуска В).
Материал головки:
пластик АБС - рис.1, 2, 3 для диапазона измеряемых температур до 200°С;
полиамид Технамид® А-СВ30-Л рис.1, 2, 3 для диапазона измеряемых температур до 350°С, 500°С;
рис.4, 5, 6 для всех диапазонов измеряемых температур;
сплав АК12 - рис.7-15.
Степень защиты от воздействия пыли и воды: IP65 по ГОСТ 14254.
Климатическое исполнение: У1.1 по ГОСТ 15150, но для значений температуры окружающего воздуха от -45° до 60°С; Т3 по ГОСТ 15150, но для значений температуры окружающего воздуха от -10° до 60°С и относительной влажности до 98% при температуре 35°С.
Поверка: периодичность - не реже одного раза в 2 года, методика поверки - в соответствии с ГОСТ 8.461.
Средний срок службы: не менее 5 лет.
Гарантийный срок эксплуатации: 18 месяцев с момента ввода в эксплуатацию.

Длина монтажной части, класс допуска, схема соединений, количество чувствительных элементов, диапазон измеряемых температур указаны в таблице 1.

Таблица 1

Диапазон измеряемых температур, °С	Класс допуска	Схема соединений	Количество ЧЭ	Длина монтажной части L*, мм					
				рис.1,4,7,10	рис.13,16	рис.2,5,8,11	рис.14,17	рис.3,6,9,12	рис.15,18
-70...500	В	2	1	120		-		-	
		3		120...2000		60...3150**		100...3150**	
		4	1		120...800		80...500		120...500
-30...350	А	3	1	120...2000		60...3150**		100...3150**	
		4	1		120...800		80...500		120...500
-50...200	В	2	1,2	120...1000		-		-	
		3		120...2000		60...3150**		100...3150**	
		4	1		120...800		80...500		120...500
-30...200	А	3	1,2	120...2000		60...3150**		100...3150**	
		4	1		120...800		80...500		120...500

* Длина монтажной части выбирается из стандартного ряда монтажных длин: 60, 80, 100, 120, 160, 200, 250, 320, 400, 500, 630, 800, 1000, 1250, 1600, 2000, 2500**, 3150** мм. Длины рабочей части до 2500 мм являются стандартными.
** Длина монтажной части 2500, 3150 мм выполняется по спецзаказу.

Материал защитной арматуры

Таблица 2

Материал	Код исполнения по материалам
12Х18Н10Т*	Н10
10Х17Н13М2Т	Н13

Материал штуцера кабельного ввода
(для рис.4, 5, 6, 10, 11, 12)

Таблица 3

Материал	Код исполнения по материалам
12Х18Н10Т	Н10
Сталь 20 покрытие Н6	Сталь 20

* Материал 12Х18Н10Т является стандартным

Приборы & Автоматика +7 (495) 988-0959, 712-3209, 712-0318. k-avtomatika.ru 9880959@mail.ru

Условное давление (Ру), показатель тепловой инерции (Т) и группа виброустойчивости (Ву)

Таблица 4

Рис.	Ру, МПа	Т, с	Ву по ГОСТ 12997
1, 4, 7, 10	0,4	30	V1
2, 5, 8, 11	10		
3, 6, 9,12	6,3	15	
13, 16	0,4	20	
14, 17	10		
15, 18	6,3		

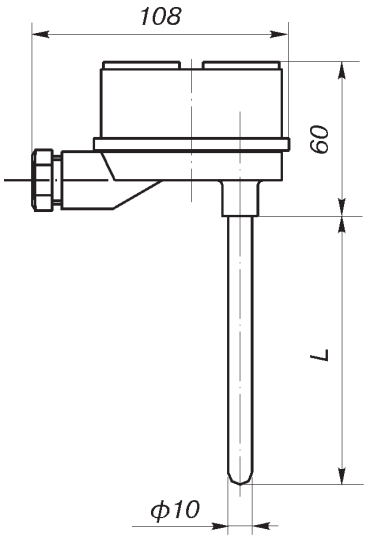

Рис.1.

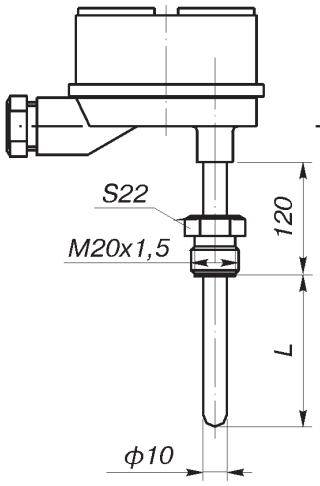

Рис.2.
(ост.см.рис.1)
(штуцер подвижный).

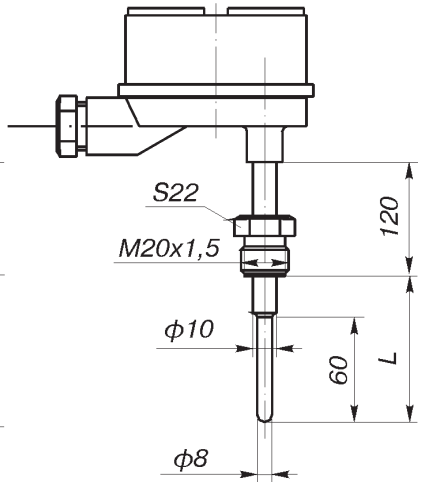

Рис.3.
(ост.см.рис.1)
(штуцер подвижный).

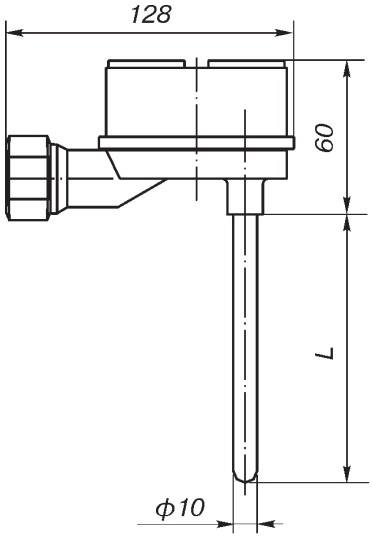

Рис.4*.

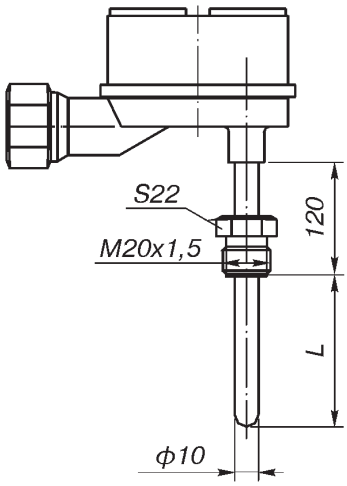

Рис.5*.
(ост.см.рис.4)
(штуцер подвижный).

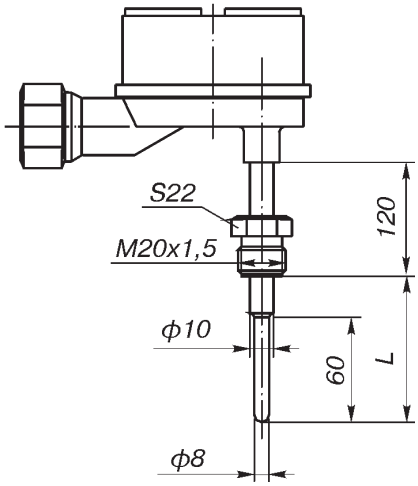

Рис.6*.
(ост.см.рис.4)
(штуцер подвижный).

* Исполнение со штуцером кабельного ввода с внутренней цилиндрической резьбой G3/4 (см.рис.16).

Приборы & Автоматика +7 (495) 988-0959, 712-3209, 712-0318. k-avtomatika.ru 9880959@mail.ru

Материал соединительной головки: алюминиевый сплав АК12 (рис.7-15).

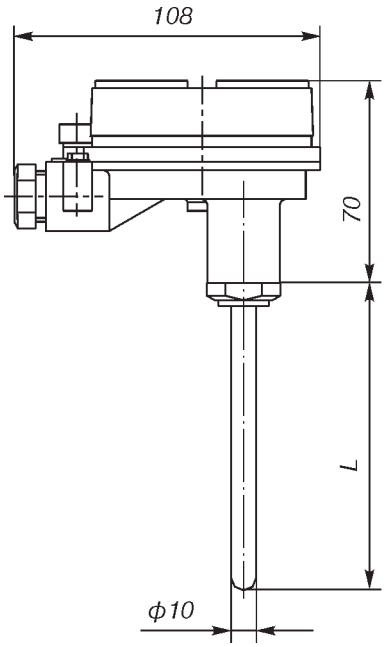

Рис.7.

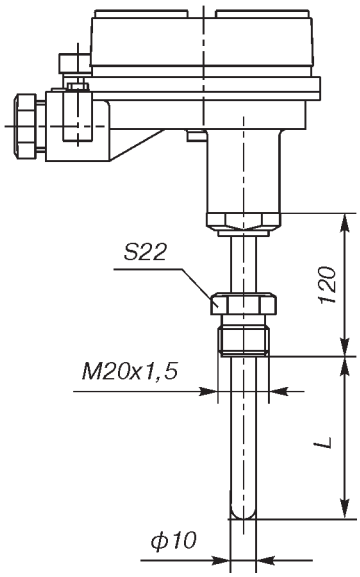

Рис.8.
(ост.см.рис.7)
(штуцер подвижный).

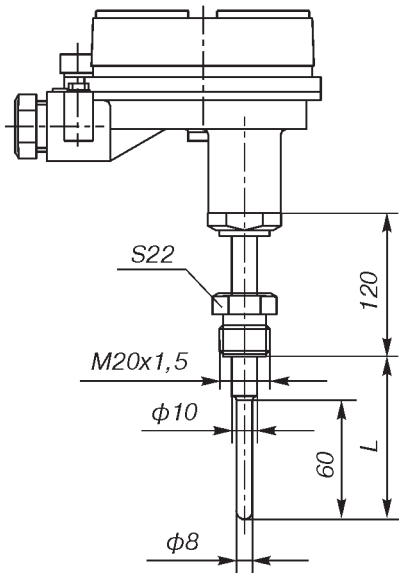

Рис.9.
(ост.см.рис.7)
(штуцер подвижный).

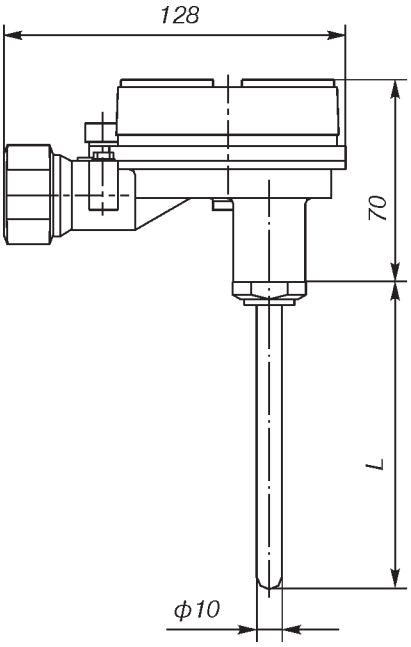

Рис.10*.

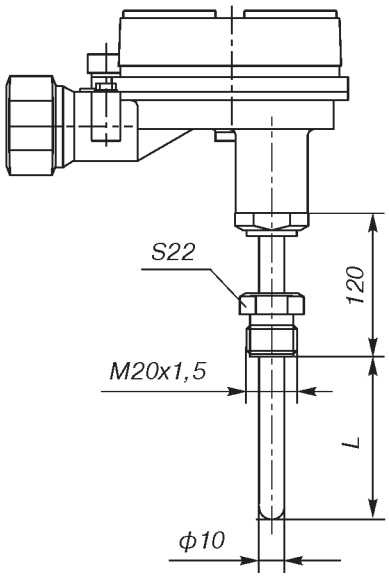

Рис.11*
(ост.см.рис.10)
(штуцер подвижный).

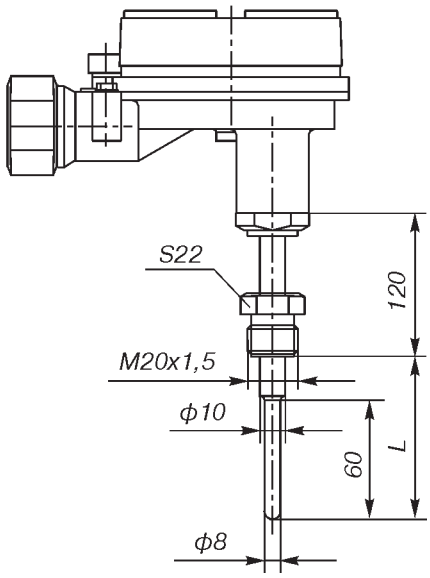

Рис.12*
(ост.см.рис.10)
(штуцер подвижный).

* Исполнение со штуцером кабельного ввода с внутренней цилиндрической резьбой G3/4 (см.рис.16).

Приборы & Автоматика +7 (495) 988-0959, 712-3209, 712-0318. k-avtomatika.ru 9880959@mail.ru

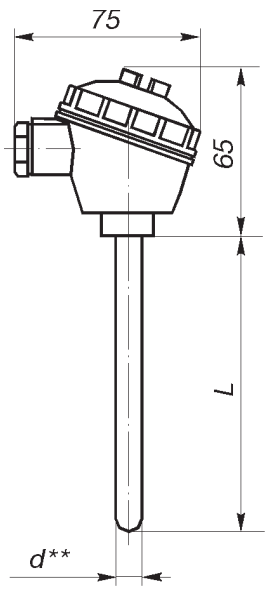

Рис.13.
ТСП Метран-226/227/228-13, -16.

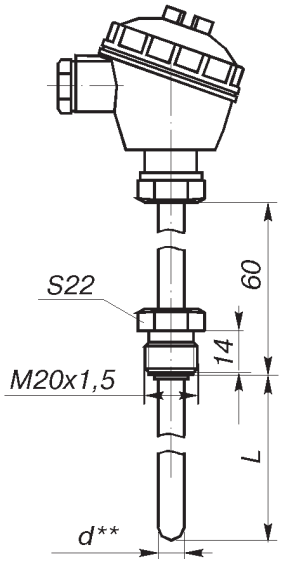

Рис.14
(штуцер подвижный).
ТСП Метран-226/227/228-14, -17.
(ост.см.рис.13)

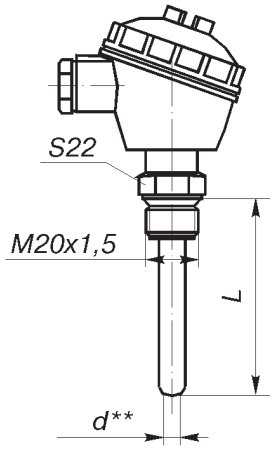

Рис.15
(штуцер неподвижный).
ТСП Метран-226/227/228-15, -18.
(ост.см.рис.13)

**** Диаметр защитной арматуры d, мм** (для рис.13, 14,15)

Исполнения	d, мм
-13, -14, -15	6
-16, -17, -18	8

Кабельный ввод с внутренней цилиндрической резьбой G3/4

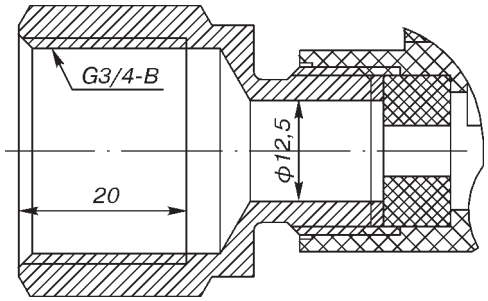

Рис.16.

КОМПЛЕКТ ПОСТАВКИ

1. Термопреобразователь сопротивления 1 шт.
2. Паспорт 1 экз.
3. Руководство по эксплуатации 1 экз.*

* На 10 шт. и меньшее количество ТС при поставке в один адрес.

ПРИМЕР ОБОЗНАЧЕНИЯ ПРИ ЗАКАЗЕ

ТСП Метран-226 - 05 - 400 - В - 4 - 1 - Н10 - Н10 - (-70...500)°С - У1.1 - ГП
1 2 3 4 5 6 7 8 9 10 11

1. Термопреобразователь сопротивления
ТСП Метран-226 НСХ Pt100
2. Код исполнения защитной арматуры
01* по рис.1
02* по рис.2
03* по рис.3
04* по рис.4
05* по рис.5
06* по рис.6
07* по рис.7
08* по рис.8
09* по рис.9
10* по рис.10
11* по рис.11
12* по рис.12
13*, 16 по рис.13
14*, 17 по рис.14
15*, 18 по рис.15

* указаны стандартные рисунки.
Доступны для материала рабочей части 12Х18Н10Т и монтажных длин не более 2500 мм

3. Длина монтажной части, L, мм (табл.1 и примечание).
4. Код класса допуска (табл.1)
А класс допуска А
В класс допуска В
5. Схема соединений (табл.1)
2 двухпроводная (только для 01, 04, 07, 10)
3 трехпроводная
4 четырехпроводная (для одного ЧЭ)
6. Количество чувствительных элементов (ЧЭ)
1 один ЧЭ
2 два ЧЭ
7. Код исполнения защитной арматуры по материалам (табл.2).
8. Код исполнения штуцера кабельного ввода по материалам (табл.3) - только для рис.4, 5, 6, 10. 11, 12.
9. Диапазон измеряемых температур (табл.1)
-70...500°С
-30...350°С
-50...200°С
-30...200°С
9. Климатическое исполнение (по ГОСТ 15150)
У1.1
Т3
10. Обозначение метрологической поверки
ГП поверка органами Ростехрегулирования.

Приборы & Автоматика +7 (495) 988-0959, 712-3209, 712-0318. k-avtomatika.ru 9880959@mail.ru

Термопреобразователи сопротивления платиновые ТСП Метран-245 (50П, 100П), ТСП Метран-246 (Pt50, Pt100)

Внесен в Госреестр средств измерений:

№19982-07, сертификат №28883, ТУ 4211-002-12580824-2002 (ТСП Метран-245).
№26224-07, сертификат №28881, ТУ 4211-011-12580824-2003 (ТСП Метран-246).
Код ОКП 42 1142.

Назначение: для измерения температуры малогабаритных подшипников и поверхности твердых тел.

Количество чувствительных элементов: 1.

НСХ:	50П	для ТСП Метран-245-01, -02, -03*, -04*;
	Pt50	для ТСП Метран-246-01, -02, -03, -04;
	100П	для ТСП Метран-245-01, -02; -03, -04;
	Pt100	для ТСП Метран-246-01, -02, -03, -04.

* По спецзаказу.

Номинальное значение W_{100}=1,3910 - для 50П, 100П; W_{100}=1,3850 - для Pt50, Pt100.

Класс допуска: В, С.

Схема соединений: 4-х проводная.

Диапазон измеряемых температур: -50...120°С.

Поверка: перидичность - не реже одного раза в 2 года, методика поверки - соответствии с ГОСТ 8.461.

Климатическое исполнение: У1.1 по ГОСТ 15150, но для значений температуры окружающего воздуха от -45° до 60°С; Т3 по ГОСТ 15150, но для значений температуры окружающего воздуха от -10° до 60°С и относительной влажности до 98% при температуре 35°С.

Масса: не более 0,09...0,3 кг в зависимости от исполнения.

Средний срок службы: не менее 5 лет.

Гарантийный срок эксплуатации: 18 месяцев с момента ввода в эксплуатацию.

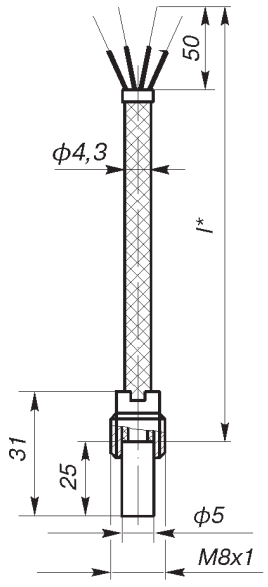

Рис.1.

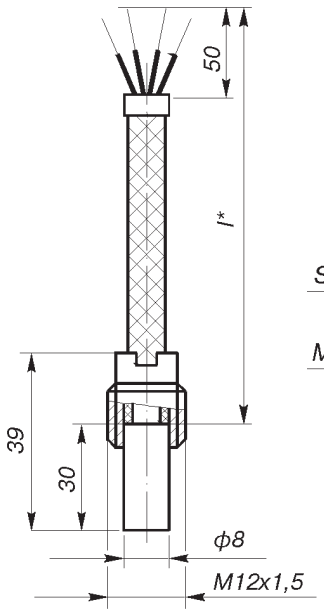

Рис.2.

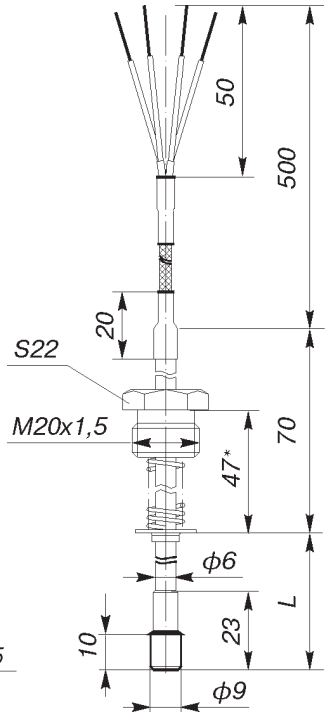

Рис.3.

* В сжатом состоянии пружина 13 мм.

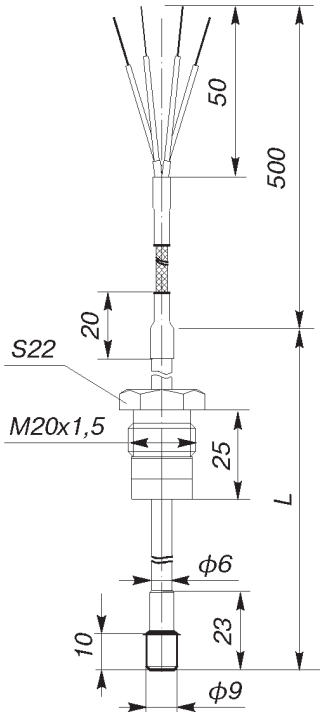

Рис.4.

Приборы & Автоматика +7 (495) 988-0959, 712-3209, 712-0318. k-avtomatika.ru 9880959@mail.ru

Длина удлинительных проводов l*

Таблица 1

Рис.	Степень защиты от пыли и воды по ГОСТ 14254	Тип удлинительных проводов	l, мм
1	IP65	КММ СЭ 0,12х4 (кабель многожильный медный в силиконовой изоляции экранированный)	120...15000
2			
3, 4	IP5X		500
1		Жгут - 4 провода МС 16-13 0,12 в плетенке ПМЛ 2х4	120...3150
2		КММ СЭ 0,12х4	

Длину удлинительных проводов l выбирать из ряда: 120, 250, 500, 800, 1000, 1600, 2000, 2500, 3150, 4000, 5000, 6000, 7000, 8000, 9000, 10000, 11000, 12000, 15000 мм. Длина проводов до 10000 мм является стандартной.

Стандартный ряд монтажных длин

Таблица 2

L*, мм	60	80	100	120	160	200	250	320	400	500
Рис.3	+	+	+	+	+	+	+	+	+	+
Рис.4	+	+	+	+	+	+	+	+	+	+

* Монтажная длина до 500 мм является стандартной

Материал защитной арматуры

Таблица 3

Материал*	Рис.	Код исполнения по материалам
латунь Л96 или Л63	1, 2	Л
латунь Л96 или Л63 (допускается 12Х18Н10Т) - для втулки ф9х23 мм; 12Х18Н10Т - для арматуры ф6 мм	3, 4	Л

* Материал 12Х18Н10Т является стандартным.

Условное давление (Ру), показатель тепловой инерции (Т) и группа виброустойчивости (Ву)

Таблица 4

Рис.	Ру, МПа	Т, с	Ву по ГОСТ 12997	Степень защиты от пыли и воды по ГОСТ 14254
1	0,1	8	F2, но с частотой от 120 до 300 Гц	IP5X, IP65
2	0,1	8	F3, но с частотой от 60 до 250 Гц	
3	0,4	20	V1	IP5X
4	0,4	20	V1	

КОМПЛЕКТ ПОСТАВКИ

1. Термопреобразователь сопротивления 1 шт.
2. Паспорт 1 экз.
3. Руководство по эксплуатации 1 экз.*

* На 10 шт. и меньшее количество ТС при поставке в один адрес.

ПРИМЕР ОБОЗНАЧЕНИЯ ПРИ ЗАКАЗЕ

ТСП Метран-246(Pt100) - 01 - IP65 - 250 - С - 4 - 1 - Л - У1.1 - ГП
1 2 3 4 5 6 7 8 9 10

1. Преобразователь сопротивления
   - **ТСП Метран-245(50П)** НСХ 50П
   - **ТСП Метран-245(100П)*** НСХ 100П
   - **ТСП Метран-246(Pt50)** НСХ Pt50
   - **ТСП Метран-246(Pt100)*** НСХ Pt100
2. Код исполнения защитной арматуры
   - **01*** по рис.1
   - **02*** по рис.2
   - **03** по рис.3
   - **04** по рис.4
3. Степень защиты от воздействия пыли и воды по ГОСТ 14254
   - **IP5X** рис.1, 2, 3, 4
   - **IP65** рис.1, 2
4. Длина удлинительных проводов l, мм (для рис.1, 2 - см.табл.1) или длина монтажной части, L, мм (для рис.3, 4 - см.табл.2).
5. Код класса допуска
   - **В**
   - **С**
6. Схема соединений
   - **4** четырехпроводная
7. Количество чувствительных элементов (ЧЭ)
   - **1** один ЧЭ
8. Код исполнения защитной арматуры по материалам (табл.3).
9. Климатическое исполнение (по ГОСТ 15150):
   - **У1.1**
   - **Т3**
10. Обозначение метрологической поверки:
   - **ГП** поверка органами Ростехрегулирования.

* указаны стандартные рисунки. Доступны для материала защитной арматуры 12Х18Н10Т и монтажных длин не более 500 мм

Приборы & Автоматика +7 (495) 988-0959, 712-3209, 712-0318. k-avtomatika.ru 9880959@mail.ru

Термопреобразователи сопротивления платиновые взрывозащищенные ТСП Метран-256 (100П, Pt100)

Внесены в Госреестр средств измерений под №21969-06, сертификат №25471, ТУ 4211-006-12580824-00.
Код ОКП 42 1143.
Сертификат соответствия №РОСС RU.ГБ06.В00081 требованиям ГОСТ Р51330.0, ГОСТ Р51330.1.
Разрешение на применение №РРС 00-30587.

Назначение: для измерения температуры жидких и газообразных химически неагрессивных сред, а также агрессивных, не разрушающих материал защитной арматуры во взрывоопасных зонах и помещениях, в которых могут содержаться аммиак, азотоводородная смесь, углекислый или природный газы.

Маркировка взрывозащиты: 1ExdIICT6 X.
Количество чувствительных элементов: 1.
НСХ: 100П, Pt100.
Класс допуска: В.
Схема соединений: 2-х, 3-х или 4-х проводная.
Диапазон измеряемых температур:
-50...500, -50...200°С - для ТСП Метран-256 (100П);
-50...500 - для ТСП Метран-256 (Pt100)-01, -02, -03, -04, -05;
-50...200°С - для ТСП Метран-256 (Pt100)-01, -02, -04.
Материал головки: сплав АК12.
Степень защиты от воздействия пыли и воды IP65 по ГОСТ 14254.
Климатическое исполнение: У1.1 по ГОСТ 15150, но для значений температуры окружающего воздуха от -45° до 60°С; Т3 по ГОСТ 15150, но для значений температуры окружающего воздуха от -10° до 60°С и относительной влажности до 98% при температуре 35°С.
Поверка: периодичность - не реже одного раза в год, методика поверки - в соответствии с ГОСТ 8.461.
Средний срок службы: не менее 8 лет.
Гарантийный срок эксплуатации: 18 месяцев с момента ввода в эксплуатацию.

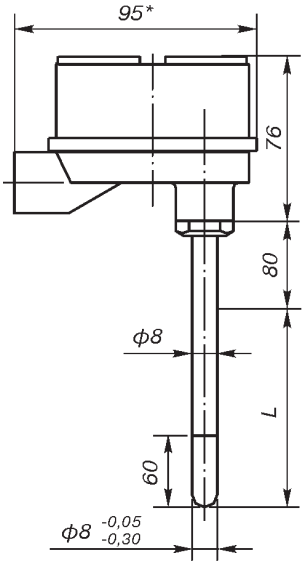

Рис.1.

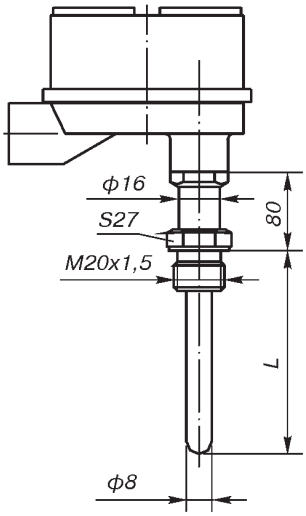

Рис.2. ост.см.рис.1 (штуцер неподвижный).

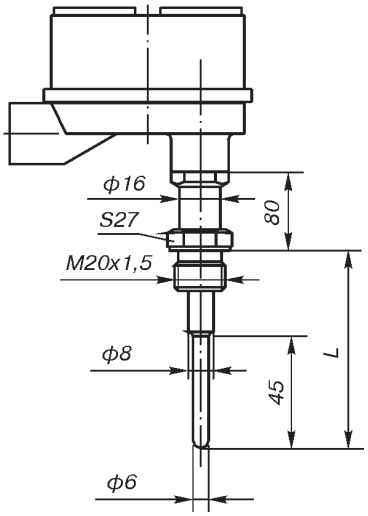

Рис.3. ост.см.рис.1 (штуцер неподвижный).

* 175 мм - с монтажным комплектом для бронированного кабеля;
189 мм - с монтажным комплектом для трубного монтажа.

Приборы & Автоматика +7 (495) 988-0959, 712-3209, 712-0318. k-avtomatika.ru 9880959@mail.ru

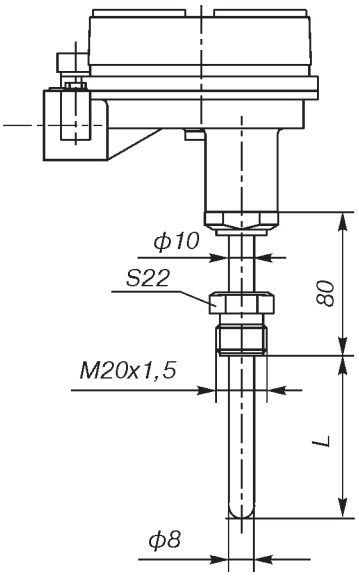

Рис.4. ост.см.рис.1
(штуцер подвижный).

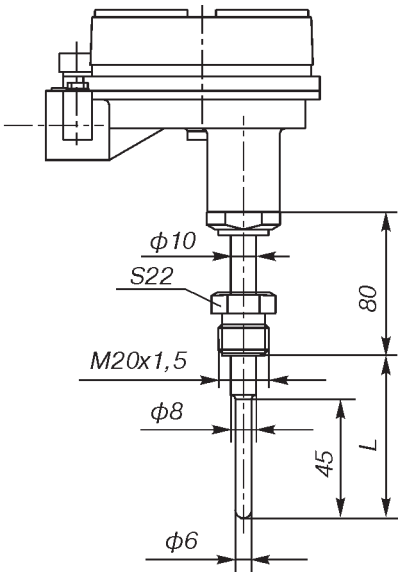

Рис.5. ост.см.рис.1
(штуцер подвижный).

Стандартный ряд монтажных длин**

Таблица 1

L, мм	60	80	100	120	160	200	250	320	400	500	630	800	1000	1250	1600	2000
Рис.1*				+	+	+	+	+	+	+	+	+	+	+	+	+
Рис.2*, 4*	+	+	+	+	+	+	+	+	+	+	+	+	+	+	+	+
Рис.3, 5*			+	+	+	+	+	+								
Масса, кг	0,9				0,84-0,97					0,92-1,12				1,08-1,37		

* Для двухпроводной схемы соединений максимальная длина 200 мм - при диапазоне измеряемых температур -50...500°С.
** Длины до 2000 мм являются стандартными

Материал защитной арматуры

Таблица 2

Материал	Код исполнения по материалам
12Х18Н10Т*	Н10
10Х17Н13М2Т	Н13

* Материал 12Х18Н10Т является стандартным.

Условное давление (Ру), показатель тепловой инерции (Т) и группа виброустойчивости (Ву)

Таблица 3

Рис.	Ру, МПа	Т, с	Ву по ГОСТ 12997
1	1	20	V2
2, 4	16	20	
3, 5	32	8	

КОМПЛЕКТ ПОСТАВКИ

1. Термопреобразователь сопротивления взрывозащищенный — 1 шт.
2. Паспорт — 1 экз.
3. Руководство по эксплуатации — 1 экз.*
4. Монтажный комплект — 1 шт.

* На 10 шт. и меньшее количество ТС при поставке в один адрес.

Приборы & Автоматика +7 (495) 988-0959, 712-3209, 712-0318. k-avtomatika.ru 9880959@mail.ru